“Ercolina” Carriola multiuso

Maxi volume, utile in Giardino, in Scuderia, in Cantiere, in Agricoltura ed ovunque serva movimentare oggetti voluminosi

Telcom®
TECNOLOGIE PER L’UOMO

Pratica e robusta per ogni utilizzo!

Calcestruzzo
SIPOREX

“Ercolina” Carriola multiuso

Disponibile anche nelle versioni:

- Carrello a Spinta: con maniglione e ruota anteriore piroettante

Esempio Ribaltamento

- Carrello Trainabile* (grazie alla barra/timone opzionale)

**** Non abilitato alla circolazione su strada***

Esempio Ribaltamento

Telcom®
TECNOLOGIE PER L’UOMO

La Carriola Multiuso Telcom è composta da una vasca in super resina robusta e lavabile. Grande volume (350 litri) e massima resistenza.

Telaio in acciaio con vasca ribaltabile, manopole in gomma e doppia ruota alta idonea a sopportare grandi carichi.

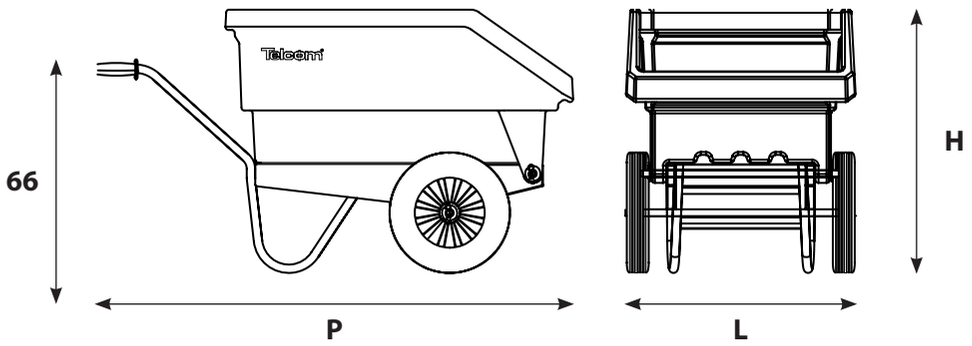

CODICE	DESCRIZIONE	Misure in Cm.			Kg.	Vol.	Colore e Barcode
		L	P	H			
CRLA 350	"Ercolina" Carriola ribaltabile con manici e 2 ruote	80	150	86	30	350 ℓ	8 017820 453727

Telcom®
TECNOLOGIE PER L'UOMO

Via dell'industria 21 - 72017 Ostuni (Br) Italy
Tel. +39.0831.348.111 - Fax +39.0831.304.510 - E-Mail: telcom@telcomitalia.it
www.telcomitalia.it - Azienda Certificata - Agenzia delle Dogane